Kontrollgehäuse Serie FC

FC series control box

Eigenschaften

- Verfügbar in 175 Varianten.
- Universell einsetzbares Gehäuse, bestehend aus Aluminiumprofil-Rahmen, ABS-Eckverbindungen und Aluminiumplatten.
- Geeignet zum Einbau von Touch-Panels, Frontfolien, Tastaturen usw.
- Sondergrößen sind möglich.

Features

- Available in 175 sizes.
- Simple design structure box consisting of aluminium extrusion frames, ABS corner joints and aluminium plates.
- Usable for touch panels, display enclosures, factory automation equipment.
- Special sizes are possible.

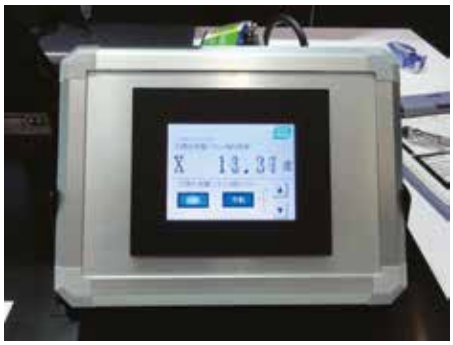

Anwendungsbeispiele
application examples

Montagezeichnung assembly drawing

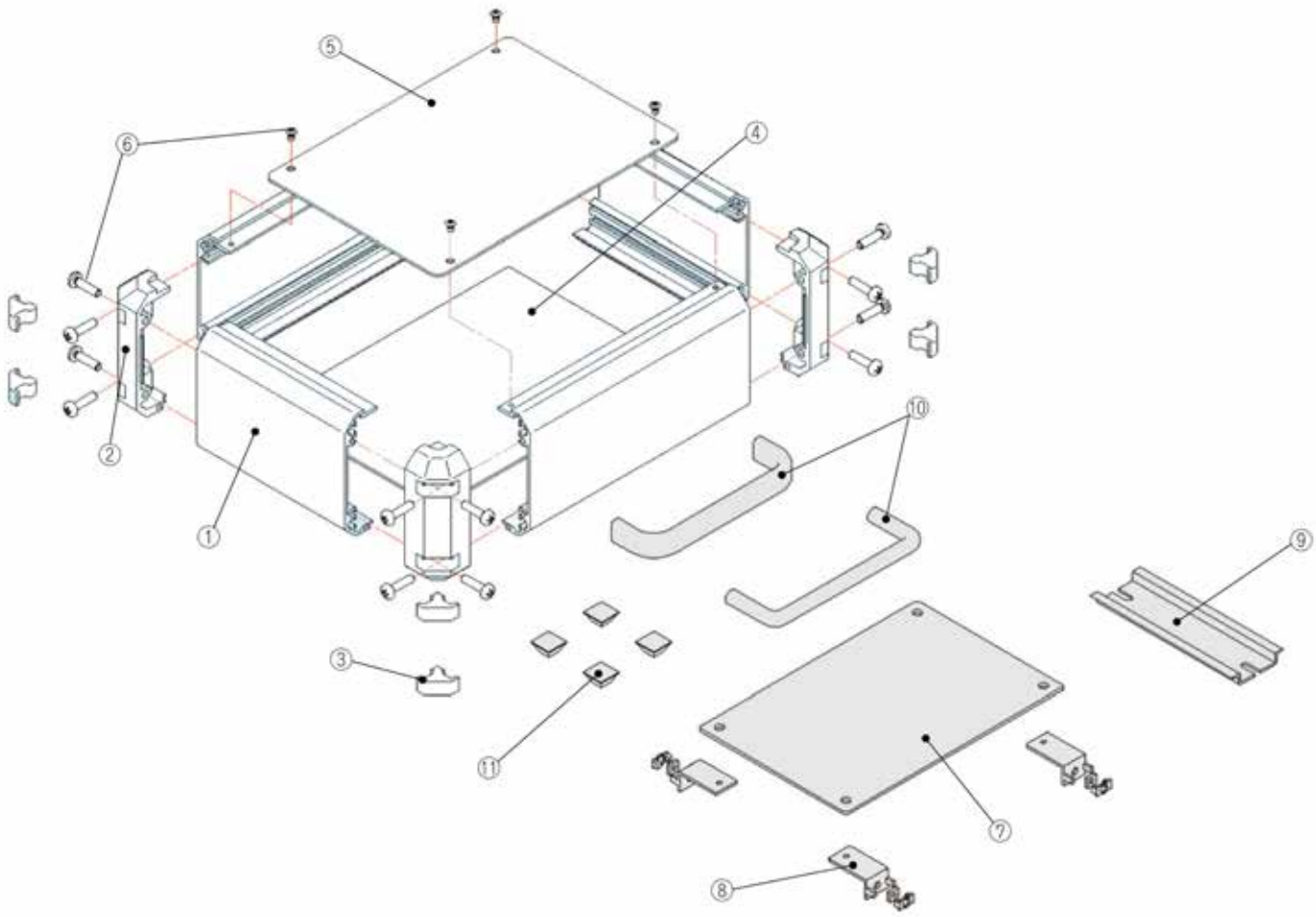

Ref.Nr ref.- no.	Bezeichnung part name	Stück pcs	Material	Farbe / Oberfläche color / Finish
1	Rahmen side frame	4	Aluminiumprofil aluminium extrusion	silber / schwarz eloxiert silver / black anodized
2	Eckblock corner block	4	ABS	lichtgrau schwarz light gray / black
3	Blindstopfen blind plug	8	TPE	lichtgrau schwarz light gray / black
4	Frontplatte slided panel	1	Aluminium t 1,5 mm	silber eloxiert silver anodized hair-line finish
			Aluminium t 1,5 mm	schwarz eloxiert black anodized
5	Bodenplatte screwed panel	1	Aluminium t 1,5 mm	silber eloxiert silver anodized hair-line finish
			Aluminium t 1,5 mm	schwarz eloxiert black anodized
6	Schrauben screw	1 Satz 1 set	Stahl M3 und M4 steel M3 und M4	Vernickelt chromatiert nickel plated / trivalent chromated

FC Zeichnung FC4 FC drawing FC4

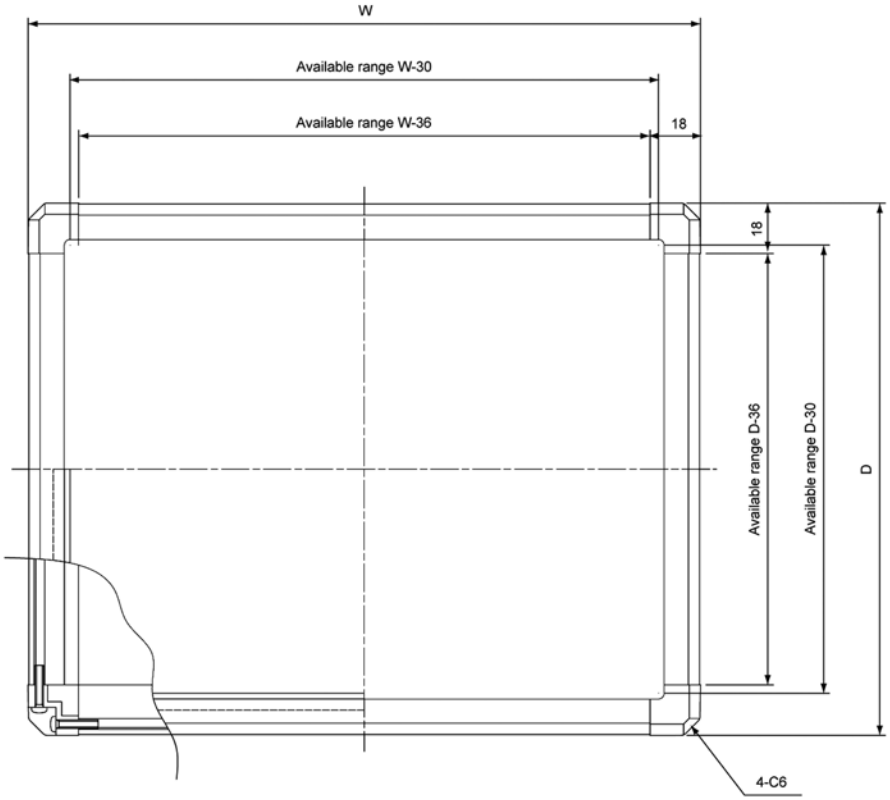

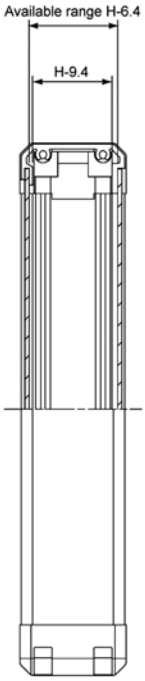

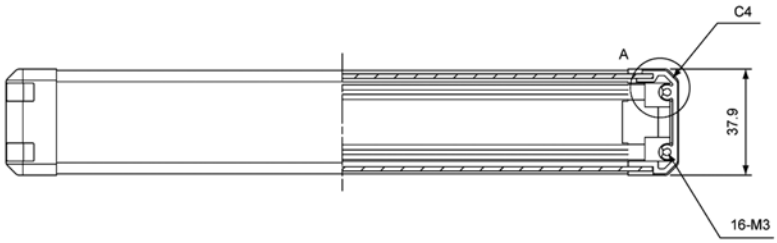

A: Frame cross-section

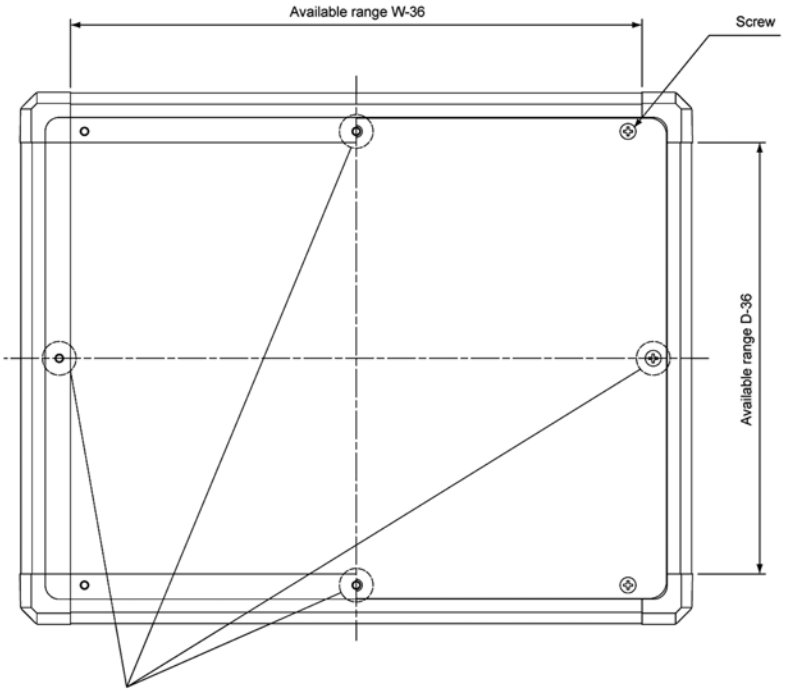

※Additional screw hole if W, D dimension is over 390mm.

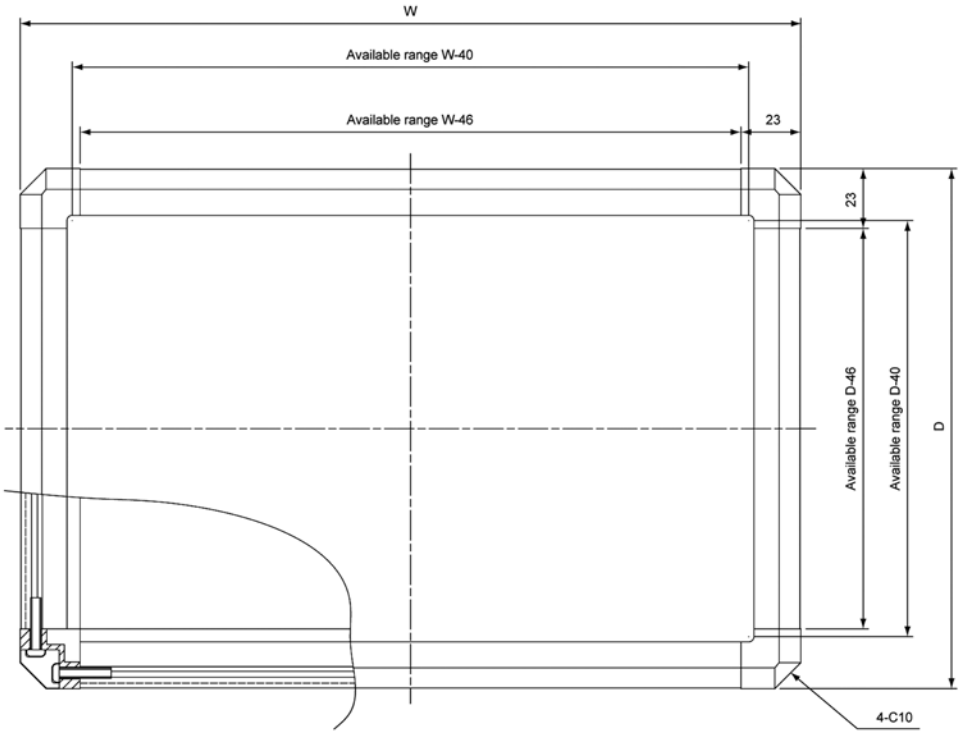

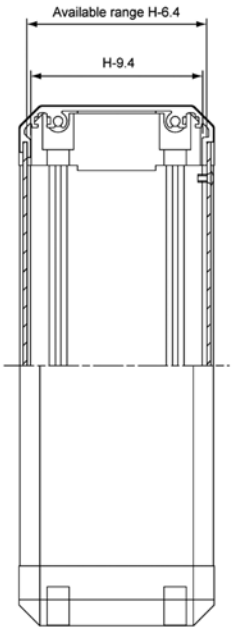

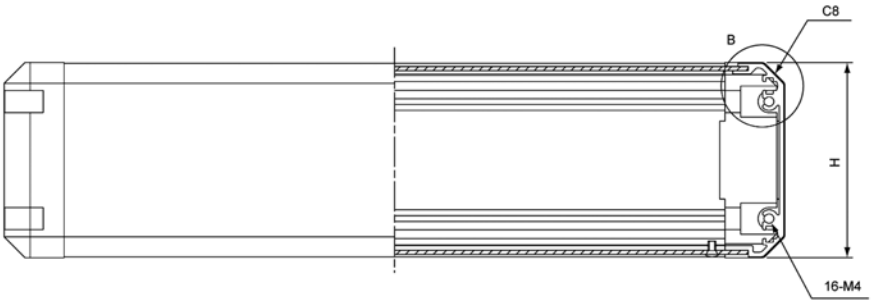

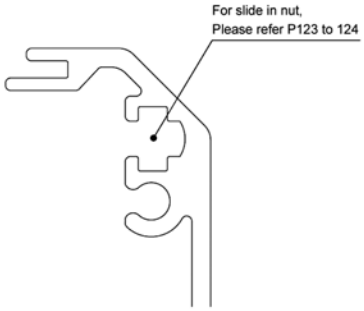

B: Frame cross-section

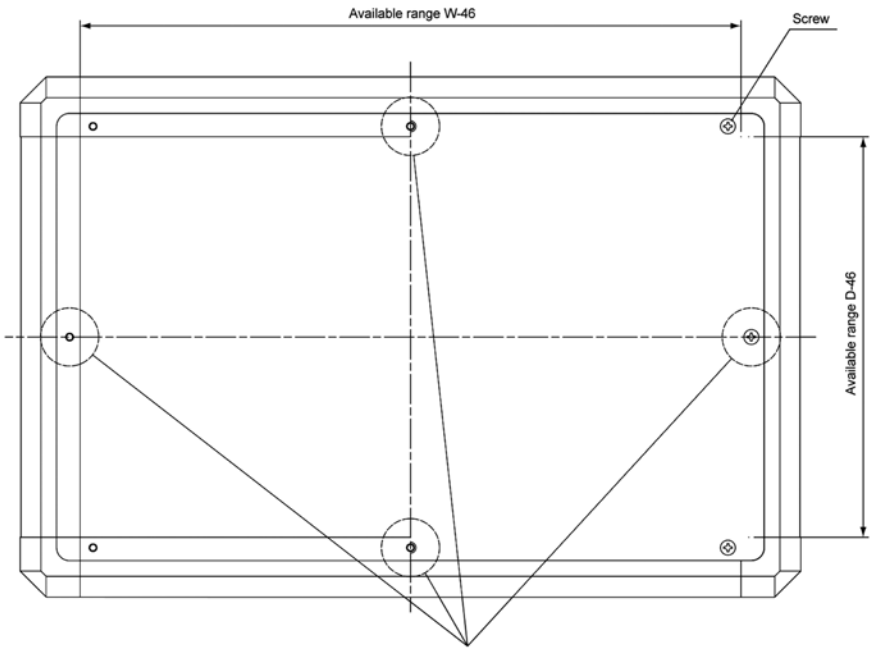

※Additional screw hole if W, D dimension is over 400mm.

Serie FC

FC Series

GS	BS	BX	BB
Grundplatte / Panel SS silber / silver	**Grundplatte / Panel** SS silber / silver	**Grundplatte / Panel** SS silber / silver	**Grundplatte / Panel** BB schwarz / black
Rahmen / Frame SS silber / silver	**Rahmen / Frame** SS silber / silver	**Rahmen / Frame** BB schwarz / black	**Rahmen / Frame** BB schwarz / black
Ecken / Corners GG grau / gray	**Ecken / Corners** BB schwarz / black	**Ecken / Corners** BB schwarz / black	**Ecken / Corners** BB schwarz / black

Best.-Nr. part no.	H	W	D	Gewicht (kg) weight (kg)	Montageplatte Schraube Stck mounting panel screw pcs
FC499□□	37,9	90	90	0,17	4
FC4149□□	37,9	140	90	0,24	4
FC41414□□	37,9	140	140	0,33	4
FC4199□□	37,9	190	90	0,31	4
FC41914□□	37,9	190	140	0,50	4
FC41919□□	37,9	190	190	0,53	4
FC42414□□	37,9	240	140	0,51	4
FC42419□□	37,9	240	190	0,64	4
FC42424□□	37,9	240	240	0,78	4
FC42914□□	37,9	290	140	0,60	4
FC42919□□	37,9	290	190	0,75	4
FC42924□□	37,9	290	240	0,91	4
FC42929□□	37,9	290	290	1,07	4
FC43419□□	37,9	340	190	0,87	4
FC43424□□	37,9	340	240	1,04	4
FC43429□□	37,9	340	290	0,94	4
FC43919□□	37,9	390	190	0,97	6
FC43924□□	37,9	390	240	1,17	6
FC43929□□	37,9	390	290	1,37	6
FC43939□□	37,9	390	390	1,77	8
FC44924□□	37,9	490	240	1,39	6
FC44929□□	37,9	490	290	1,64	6
FC44939□□	37,9	490	390	2,12	8
FC45929□□	37,9	590	290	1,92	6
FC45939□□	37,9	590	390	2,46	8
FC51010□□	50,4	100	100	0,24	4
FC51510□□	50,4	150	100	0,33	4
FC51515□□	50,4	150	150	0,44	4
FC52010□□	50,4	200	100	0,42	4
FC52015□□	50,4	200	150	0,55	4
FC52020□□	50,4	200	200	0,68	4
FC52515□□	50,4	250	150	0,66	4
FC52520□□	50,4	250	200	0,81	4
FC52525□□	50,4	250	250	0,97	4
FC53015□□	50,4	300	150	0,77	4
FC53020□□	50,4	300	200	0,94	4
FC53025□□	50,4	300	250	1,11	4
FC53030□□	50,4	300	300	1,29	4
FC53520□□	50,4	350	200	1,07	4
FC53525□□	50,4	350	250	1,26	4
FC53530□□	50,4	350	300	1,46	4
FC54020□□	50,4	400	200	1,20	6
FC54025□□	50,4	400	250	1,42	6
FC54030□□	50,4	400	300	1,64	6

Best.-Nr. part no.	H	W	D	Gewicht (kg) weight (kg)	Montageplatte Schraube Stck mounting panel screw pcs
FC54040□□	50,4	400	400	2,07	8
FC55025□□	50,4	500	250	1,66	6
FC55030□□	50,4	500	300	1,92	6
FC55040□□	50,4	500	400	2,44	8
FC56030□□	50,4	600	300	2,22	6
FC56040□□	50,4	600	400	2,81	8
FC61010□□	62,9	100	100	0,26	4
FC61510□□	62,9	150	100	0,35	4
FC61515□□	62,9	150	150	0,47	4
FC62010□□	62,9	200	100	0,45	4
FC62015□□	62,9	200	150	0,58	4
FC62020□□	62,9	200	200	0,72	4
FC62515□□	62,9	250	150	0,70	4
FC62520□□	62,9	250	200	0,85	4
FC62525□□	62,9	250	250	1,01	4
FC63015□□	62,9	300	150	0,81	4
FC63020□□	62,9	300	200	0,99	4
FC63025□□	62,9	300	250	1,16	4
FC63030□□	62,9	300	300	1,35	4
FC63520□□	62,9	350	200	1,12	4
FC63525□□	62,9	350	250	1,32	4
FC63530□□	62,9	350	300	1,52	4
FC64020□□	62,9	400	200	1,25	6
FC64025□□	62,9	400	250	1,47	6
FC64030□□	62,9	400	300	1,70	6
FC64040□□	62,9	400	400	2,15	8
FC65025□□	62,9	500	250	1,72	6
FC65030□□	62,9	500	300	1,99	6
FC65040□□	62,9	500	400	2,52	8
FC66030□□	62,9	600	300	2,29	6
FC66040□□	62,9	600	400	2,43	8
FC81010□□	75,4	100	100	0,28	4
FC81510□□	75,4	150	100	0,38	4
FC81515□□	75,4	150	150	0,50	4
FC82010□□	75,4	200	100	0,48	4
FC82015□□	75,4	200	150	0,62	4
FC82020□□	75,4	200	200	0,76	4
FC82515□□	75,4	250	150	0,74	4
FC82520□□	75,4	250	200	0,90	4
FC82525□□	75,4	250	250	1,07	4
FC83015□□	75,4	300	150	0,86	4
FC83020□□	75,4	300	200	1,04	4
FC83025□□	75,4	300	250	1,23	4
FC83030□□	75,4	300	300	1,42	4

■ Bei Bestellung bitte Farbcode ergänzen. ■ Please suffix color code at the end of part number □□ when ordering FC series

Serie FC

FC Series

GS	BS	BX	BB
Grundplatte / Panel SS silber / silver	**Grundplatte / Panel** SS silber / silver	**Grundplatte / Panel** SS silber / silver	**Grundplatte / Panel** BB schwarz / black
Rahmen / Frame SS silber / silver	**Rahmen / Frame** SS silber / silver	**Rahmen / Frame** BB schwarz / black	**Rahmen / Frame** BB schwarz / black
Ecken / Corners GG grau / gray	**Ecken / Corners** BB schwarz / black	**Ecken / Corners** BB schwarz / black	**Ecken / Corners** BB schwarz / black

Best.-Nr. part no.	H	W	D	Gewicht (kg) weight (kg)	Montageplatte Schraube Stck mounting panel screw pcs
FC83520□□	75,4	350	200	1,19	4
FC83525□□	75,4	350	250	1,39	4
FC83530□□	75,4	350	300	1,51	4
FC84020□□	75,4	400	200	1,32	6
FC84025□□	75,4	400	250	1,46	6
FC84030□□	75,4	400	300	1,78	6
FC84040□□	75,4	400	400	2,24	8
FC85025□□	75,4	500	250	1,81	6
FC85030□□	75,4	500	300	2,08	6
FC85040□□	75,4	500	400	2,62	8
FC86030□□	75,4	600	300	2,39	6
FC86040□□	75,4	600	400	3,00	8
FC101010□□	100,4	100	100	0,31	4
FC101510□□	100,4	150	100	0,43	4
FC101515□□	100,4	150	150	0,56	4
FC102010□□	100,4	200	100	0,54	4
FC102015□□	100,4	200	150	0,70	4
FC102020□□	100,4	200	200	0,85	4
FC102515□□	100,4	250	150	0,83	4
FC102520□□	100,4	250	200	1,01	4
FC102525□□	100,4	250	250	1,19	4
FC103015□□	100,4	300	150	0,97	4
FC103020□□	100,4	300	200	1,16	4
FC103025□□	100,4	300	250	1,36	4
FC103030□□	100,4	300	300	1,57	4
FC103520□□	100,4	350	200	1,32	4
FC103525□□	100,4	350	250	1,54	4
FC103530□□	100,4	350	300	1,77	4
FC104020□□	100,4	400	200	1,47	6
FC104025□□	100,4	400	250	1,72	6
FC104030□□	100,4	400	300	1,96	6
FC104040□□	100,4	400	400	2,45	8
FC105025□□	100,4	500	250	1,99	6
FC105030□□	100,4	500	300	2,27	6
FC105040□□	100,4	500	400	2,84	8
FC106030□□	100,4	600	300	2,60	6
FC106040□□	100,4	600	400	2,70	8
FC131010□□	125,4	100	100	0,35	4
FC131510□□	125,4	150	100	0,47	4
FC131515□□	125,4	150	150	0,61	4
FC132010□□	125,4	200	100	0,59	4
FC132015□□	125,4	200	150	0,75	4
FC132020□□	125,4	200	200	0,92	4
FC132515□□	125,4	250	150	0,90	4

Best.-Nr. part no.	H	W	D	Gewicht (kg) weight (kg)	Montageplatte Schraube Stck mounting panel screw pcs
FC132520□□	125,4	250	200	1,08	4
FC132525□□	125,4	250	250	1,27	4
FC133015□□	125,4	300	150	1,04	4
FC133020□□	125,4	300	200	1,24	4
FC133025□□	125,4	300	250	1,44	4
FC133030□□	125,4	300	300	1,66	4
FC133520□□	125,4	350	200	1,40	4
FC133525□□	125,4	350	250	1,63	4
FC133530□□	125,4	350	300	1,86	4
FC134020□□	125,4	400	200	1,56	6
FC134025□□	125,4	400	250	1,81	6
FC134030□□	125,4	400	300	2,06	6
FC134040□□	125,4	400	400	2,56	8
FC135025□□	125,4	500	250	2,09	6
FC135030□□	125,4	500	300	2,38	6
FC135040□□	125,4	500	400	2,96	8
FC136030□□	125,4	600	300	2,89	6
FC136040□□	125,4	600	400	3,36	8
FC151010□□	150,4	100	100	0,40	4
FC151510□□	150,4	150	100	0,54	4
FC151515□□	150,4	150	150	0,70	4
FC152010□□	150,4	200	100	0,68	4
FC152015□□	150,4	200	150	0,85	4
FC152020□□	150,4	200	200	1,04	4
FC152515□□	150,4	250	150	1,02	4
FC152520□□	150,4	250	200	1,22	4
FC152525□□	150,4	250	250	1,42	4
FC153015□□	150,4	300	150	1,17	4
FC153020□□	150,4	300	200	1,40	4
FC153025□□	150,4	300	250	1,62	4
FC153030□□	150,4	300	300	1,85	4
FC153520□□	150,4	350	200	1,58	4
FC153525□□	150,4	350	250	1,82	4
FC153530□□	150,4	350	300	2,07	4
FC154020□□	150,4	400	200	1,76	6
FC154025□□	150,4	400	250	2,02	6
FC154030□□	150,4	400	300	2,29	6
FC154040□□	150,4	400	400	2,83	8
FC155025□□	150,4	500	250	2,32	6
FC155030□□	150,4	500	300	2,63	6
FC155040□□	150,4	500	400	3,25	8
FC156030□□	150,4	600	300	2,98	6
FC156040□□	150,4	600	400	3,66	8

■ Bei Bestellung bitte Farbcode ergänzen. ■ Please suffix color code at the end of part number □□ when ordering FC series

FCC Montageplatte für FC FCW FCH

FCC mounting plate for FC FCW FCH

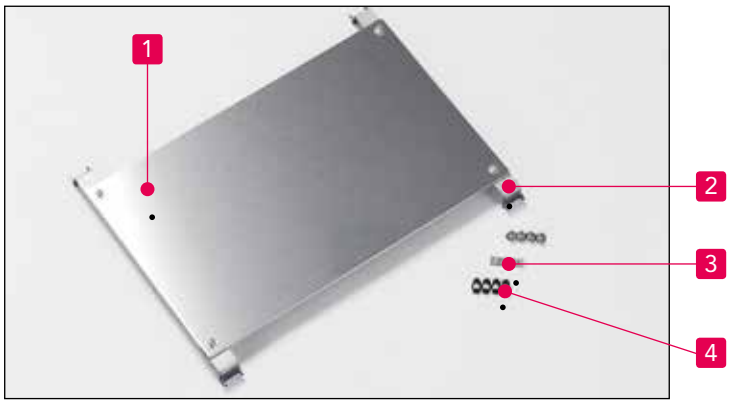

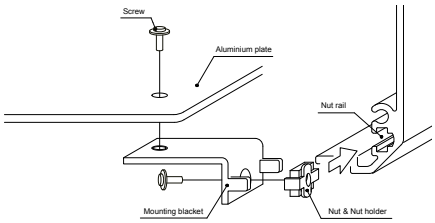

- Verfügbar in zwei Höhen 12 mm, 22 mm für Montagewinkel,
- 22 mm Montagewinkel für Serie FCW einsetzen,
- Nicht nutzbar für Serie FC4 (H = 37.9mm).

- Available in12 mm and 22 mm heights for mounting brackets,
- Use 22 mm height mounting bracket if open/ close panel and plate is used,
- Not suitable for FC4 (H=37,9mm).

So montieren Sie die Platte:

1. Schieben Sie die M3 Mutter und den Mutternhalter in die Schiene des Rahmens.
2. Befestigen Sie den Montagewinkel.
3. Befestigen Sie die Platte auf dem Montagewinkel

How to assemble:

1. Slide a M3 nut and nut holder into nut rail of frame.
2. Screw mounting bracket into the nut holder.
3. Screw the mounting plate onto the mounting bracket.

Einzelteile - components

Ref. Nr. ref. no.	Bezeichnung part name	Material	Farbe / Oberfläche color / finish
1	Montageplatte mounting plate	Aluminium aluminium	unbearbeitet unfinished
2	Montagewinkel mounting bracket	Stahl t = 1.6 mm steel t=1.6mm	verzinkt zinc coated
3	M3 Mutter M3 nut	Stahl t = 1.6 mm steel t=1.6mm	chromatiert trivalent chromate
4	Mutternhaltern nut holder	POM	schwarz black
–	Schraube screw	Stahl M3×6 steel M3x6	chromatiert trivalent chromate

Gehäusegröße 100×100mm bis 350×300mm
Box size 100×100mm to 350×300mm

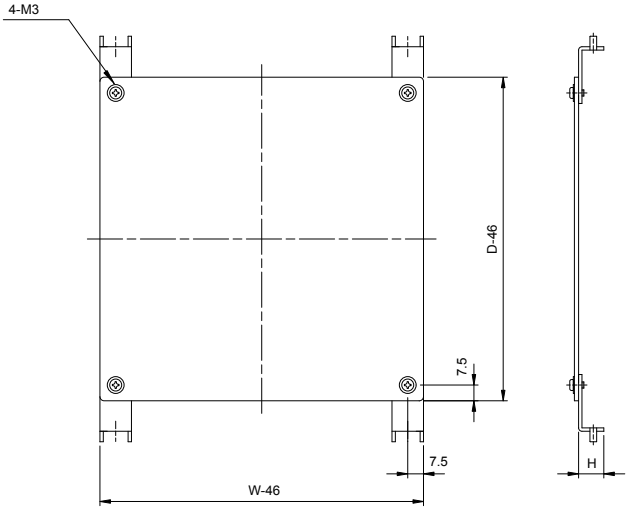

Best.- Nr. / Maße - part no. / dimensions

Best.- Nr. part no.	H	W×D / D×W box WxD / DxW	Best.- Nr. part no.	H	W×D / D×W box WxD / DxW
FCC10101	12	100×100	FCC10102	22	100×100
FCC15101	12	150×100	FCC15102	22	150×100
FCC15151	12	150×150	FCC15152	22	150×150
FCC20101	12	200×100	FCC20102	22	200×100
FCC20151	12	200×150	FCC20152	22	200×150
FCC20201	12	200×200	FCC20202	22	200×200
FCC25151	12	250×150	FCC25152	22	250×150
FCC25201	12	250×200	FCC25202	22	250×200
FCC25251	12	250×250	FCC25252	22	250×250
FCC30151	12	300×150	FCC30152	22	300×150
FCC30201	12	300×200	FCC30202	22	300×200
FCC30251	12	300×250	FCC30252	22	300×250
FCC30301	12	300×300	FCC30302	22	300×300
FCC35201	12	350×200	FCC35202	22	350×200
FCC35251	12	350×250	FCC35252	22	350×250
FCC35301	12	350×300	FCC35302	22	350×300

- Inklusive M3×6 Schraube 8 Stück
- Including M3×6 screw 8 pcs

Gehäusegröße 400 · 500 · 600mm × 200 · 250 · 300mm
Box size 400 · 500 · 600mm × 200 · 250 · 300mm

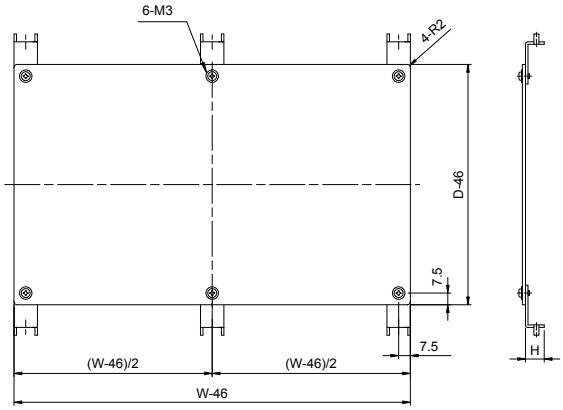

Best.- Nr. / Maße - part no. / dimensions

Best.- Nr. part no.	H	W×D / D×W box WxD / DxW	Best.- Nr. part no.	H	W×D / D×W box WxD / DxW
FCC40201	12	400×200	FCC40202	22	400×200
FCC40251	12	400×250	FCC40252	22	400×250
FCC40301	12	400×300	FCC40302	22	400×300
FCC50251	12	500×250	FCC50252	22	500×250
FCC50301	12	500×300	FCC50302	22	500×300
FCC60301	12	600×300	FCC60302	22	600×300

- Inklusive M3×6 Schraube 12 Stück
- Including M3×6 screw 12 pcs

FCC Montageplatte

Series FCC mounting plate

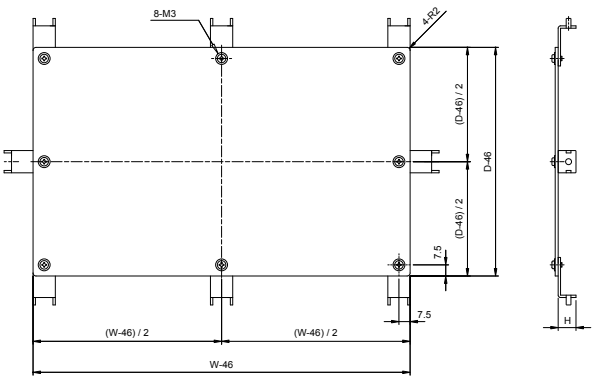

Gehäusegröße 400 · 500 · 600mm × 400mm
Box size 400 · 500 · 600mm × 400mm

- Inklusive M3×6 Schraube 16 Stück
- Include M3×6 screw 16 pieces

Best.-Nr. / Maße - part no. / dimensions

Best.-Nr. part no.	H	W×D / D×W box WxD / DxW	Best.- Nr. part no.	H	W×D / D×W box WxD / DxW
FCC40401	12	400×400	FCC40402	22	400×400
FCC50401	12	500×400	FCC50402	22	500×400
FCC60401	12	600×400	FCC60402	22	600×400

FCK Montagewinkel

FCK mounting bracket

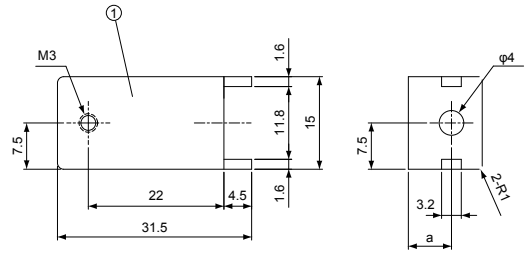

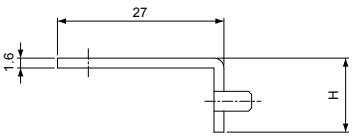

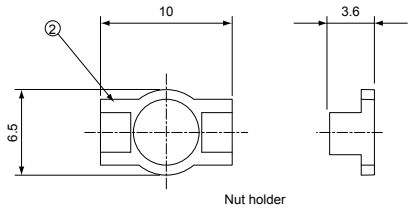

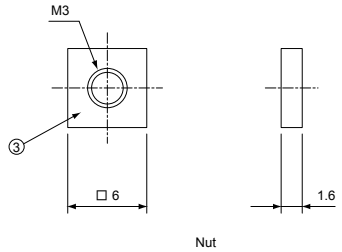

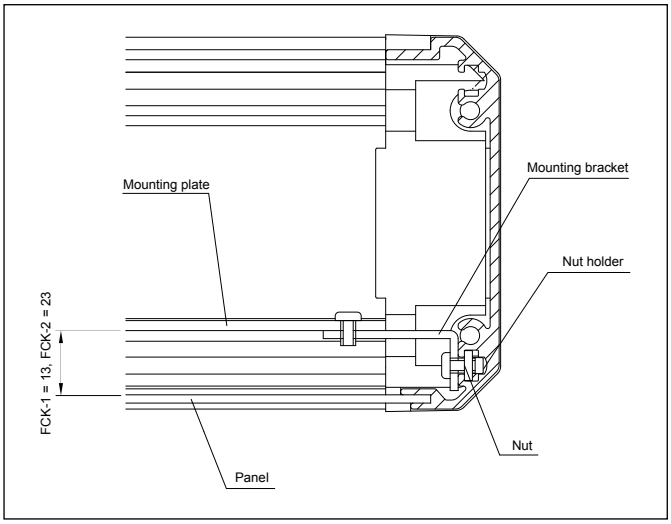

- Montagewinkel für Leiterplatte oder DIN-Schiene.
- Nicht nutzbar für die Serie FC4.

- Mounting bracket for PCB or DIN-rail.
- Not suitable for FC4 series.

Einzelteile - components

Ref. Nr. ref. no	Bezeichnung part name	Material material	1 Paket 1 pack	Farbe / Oberfläche color / finish
1	Montagewinkel mounting bracket	Stahl t = 1.6mm steel t = 1.6mm	10 stck 10 pcs	verzinkt zinc coated
2	Mutternhalter nut holder	POM	10 stck 10 pcs	schwarz black
3	Mutter nut	Stahl t = 1.6 mm steel t = 1.6 mm	10 stck 10 pcs	chromatiert trivalent chromate
4	Schraube screw	Stahl M3 × 6 steel M3 x 6	20 stck 20 pcs	chromatiert trivalent chromate

Best.-Nr. / Maße - part no. / dimensions

Best.-Nr. / part no.	H	a
FCK1	12	7
FCK2	22	17

Serie FCH Kontrollgehäuse mit Tragegriff

Series FCH control box with carrying handle

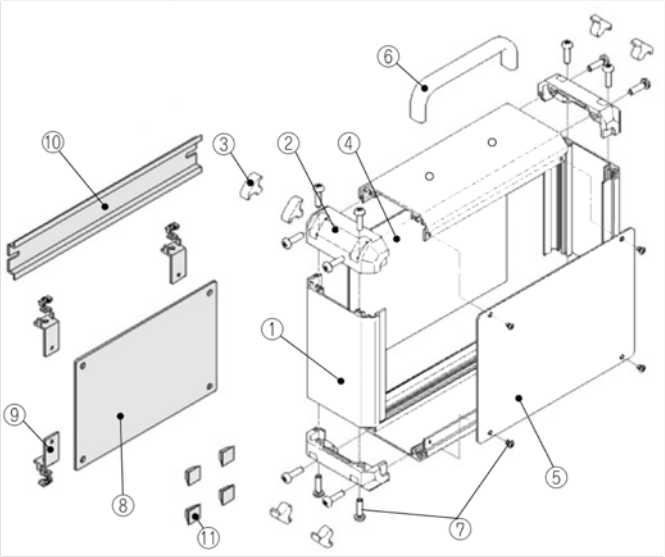

Eigenschaften

- Erhältlich in 23 Größen, stabil konstruiertes Alugehäuse mit Tragegriff.
- Aluminium-Profil-Gehäuse, bestehend aus Aluminium-Strangpressprofilen, ABS-Eckverbindungen und Aluminiumplatten.
- Beide Seiten können als Frontplatte verwendet werden.

Features

- Available in 23 sizes, stable designed aluminium box with carrying handle.
- Simple design structure, box consisting of aluminium extrusion frames, ABS corner joints, and aluminium plates.
- Both, slided in panel and screwed panel, can be used as front panel.

Ref. Nr. ref. no.	Bezeichnung part name	Stück pcs	Material	Farbe / Oberfläche color / finish
1	Rahmen frame	4	Aluminiumprofil aluminium extrusion	silber / schwarz eloxiert Silver / black anodized
2	Eckverbinder corner block	4	ABS	lichtgrau / schwarz light gray / black
3	Blindstopfen blind plug	8	TPE	lichtgrau / schwarz light gray / black
4	Frontplatte slided panel	1	Aluminium t = 1.5	silber eloxiert silver anodized
			Aluminium t = 1.5	schwarz lackiert black painted
5	Rückseite screwed panel	1	Aluminium t = 1.5	silber eloxiert silver anodized
			Aluminium t = 1.5	schwarz verchromt black plated
6	Tragegriff carrying handle	1	Aluminiumprofil aluminium extrusion	silber / schwarz eloxiert silver / black anodized
7	Schraube screw	1 Satz 1 set	Stahl M3 und M4 steel M3 und M4	vernickelt / chromatiert nickel plated / trivalent chromate

Serie FC und FCH Maße

FC Series and FCH dimensions

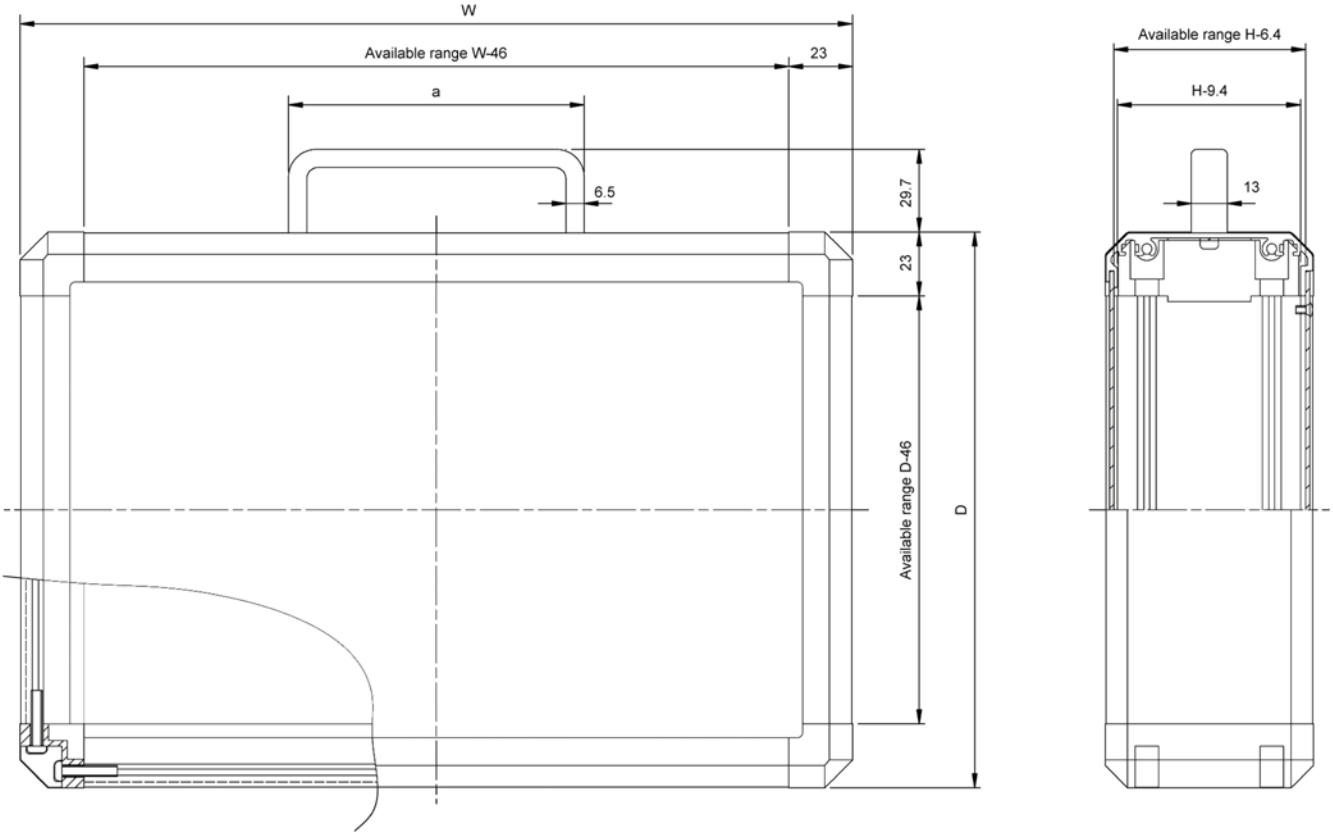

Farbcode color code	Ecken corners	Rahmen frame	Platte panel	Griff handle
GS	lichtgrau light gray	silber silver	silber silver	silber silver
BB	schwarz black	schwarz black	schwarz black	schwarz black

■ Farbcode □□ (bei Bestellung ergänzen) - ■ color type □□ (suffix when order)

Maße / dimensions

Best.-Nr. part no.	H	W	D	a	Gewicht(kg) weight (kg)
FCH82015□□	75,4	200	150	106,5	0,65
FCH82020□□	75,4	200	200	106,5	0,79
FCH82515□□	75,4	250	150	106,5	0,77
FCH82520□□	75,4	250	200	106,5	0,93
FCH82525□□	75,4	250	250	106,5	1,10
FCH83020□□	75,4	300	200	126,5	1,07
FCH83025□□	75,4	300	250	126,5	1,26
FCH83030□□	75,4	300	300	126,5	1,45
FCH83520□□	75,4	350	200	126,5	1,22
FCH83525□□	75,4	350	250	126,5	1,42
FCH83530□□	75,4	350	300	126,5	1,54
FCH84025□□	75,4	400	250	126,5	1,49
FCH84030□□	75,4	400	300	126,5	1,81
FCH84040□□	75,4	400	400	126,5	2,27

Best.-Nr. part no.	H	W	D	a	Gewicht(kg) weight (kg)
FCH103020□□	100,4	300	200	126,5	1,19
FCH103025□□	100,4	300	250	126,5	1,39
FCH103030□□	100,4	300	300	126,5	1,60
FCH103520□□	100,4	350	200	126,5	1,35
FCH103525□□	100,4	350	250	126,5	1,57
FCH103530□□	100,4	350	300	126,5	1,80
FCH104025□□	100,4	400	250	126,5	1,75
FCH104030□□	100,4	400	300	126,5	1,99
FCH104040□□	100,4	400	400	126,5	2,48

Serie FC und FCH Maße FC Series and FCH dimensions

FC4 series

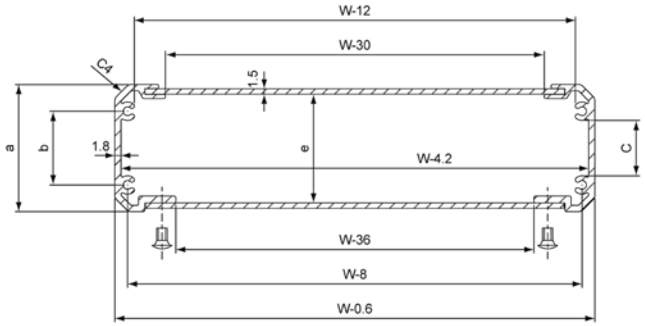

FC5 · FC6 · FC8 · FC10 · FC13 · FC15 · FCH series

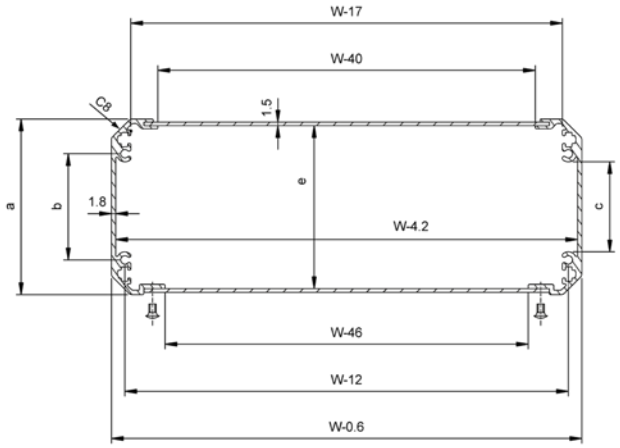

FCW series

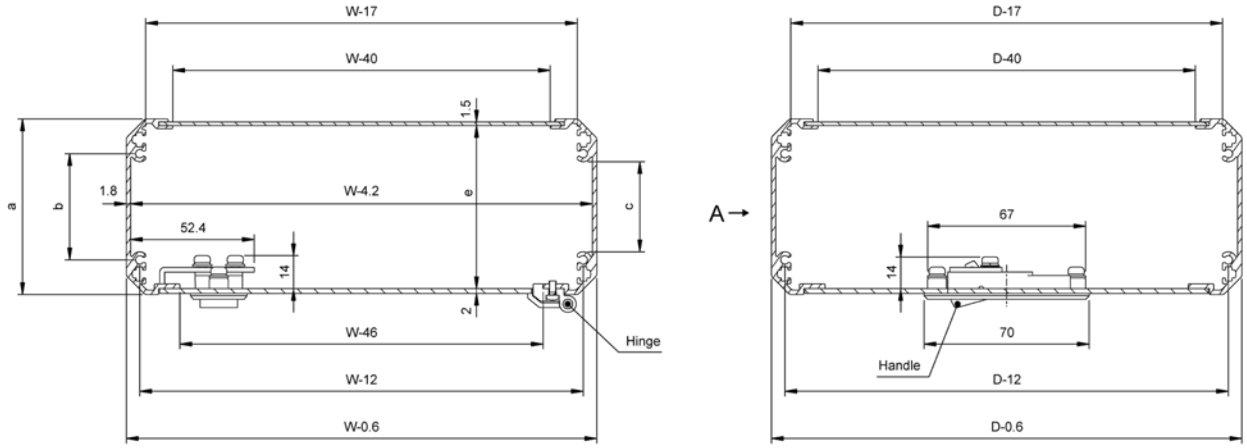

W side D side

Höhe (mm) height (mm)	a	b	c	e
37,9	36,9	21,4	16	31,5
50,4	49,4	20	13,2	44
62,9	61,9	32,5	25,7	56,5
75,4	74,4	45	38,2	69
100,4	99,4	70	63,2	94
125,4	124,4	95	88,2	119
150,4	149,4	120	113,2	144

Rahmen / frame

FC4 series

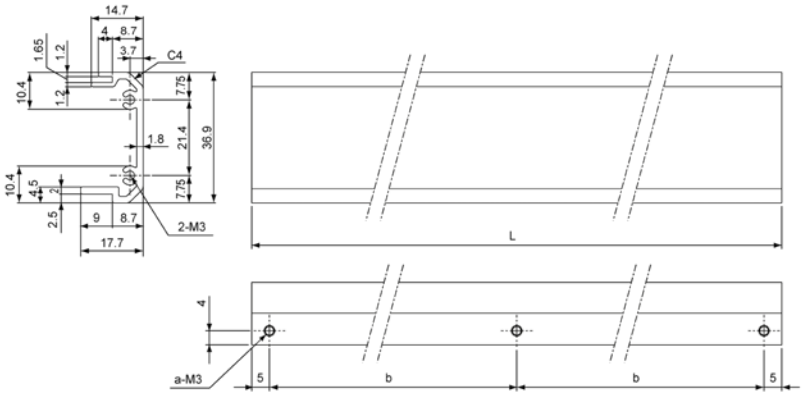

W / D box W / D size	L	a	b
90	54	2	–
140	104	2	–
190	154	2	–
240	204	2	–
290	254	2	–
340	304	2	–
390	354	3	172
490	454	3	222
590	554	3	272

FC5 · FC6 · FC8 · FC10 · FC13 · FC15 · FCH series

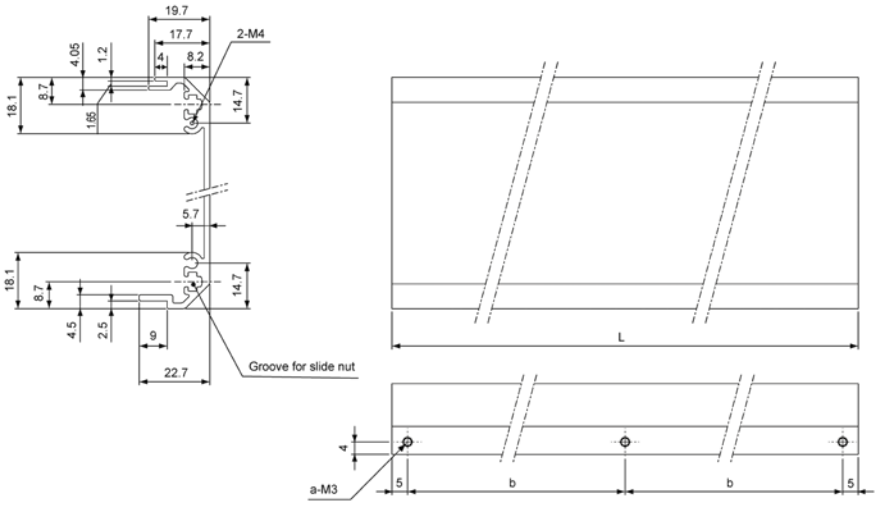

Gehäuse W / D Größe box W / D Size	L	a	b
100	54	2	–
150	104	2	–
200	154	2	–
250	204	2	–
300	254	2	–
350	304	2	–
400	354	3	172
500	454	3	222
600	554	3	272

FC / FCW / FCH
Komponenten und Bauteile

FC / FCW / FCH
components

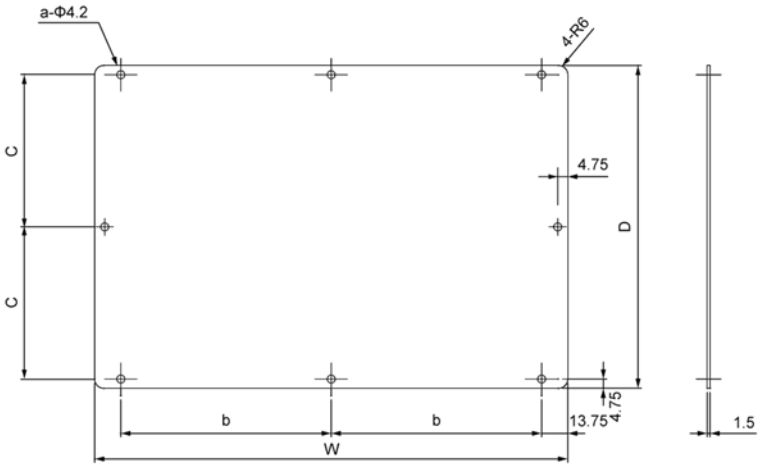

Gehäuse W / D Größe box W / D size	W	D	a	b	c
100×100(90× 90)	71,5	71,5	4	–	–
150×100(140× 90)	121,5	71,5	4	–	–
150×150(140×140)	121,5	121,5	4	–	–
200×100(190× 90)	171,5	71,5	4	–	–
200×150(190×140)	171,5	121,5	4	–	–
200×200(190×190)	171,5	171,5	4	–	–
250×150(240×140)	221,5	121,5	4	–	–
250×200(240×190)	221,5	171,5	4	–	–
250×250(240×240)	221,5	221,5	4	–	–
300×150(290×140)	271,5	121,5	4	–	–
300×200(290×190)	271,5	171,5	4	–	–
300×250(290×240)	271,5	221,5	4	–	–
300×300(290×290)	271,5	271,5	4	–	–
350×200(340×190)	321,5	171,5	4	–	–
350×250(340×240)	321,5	221,5	4	–	–
350×300(340×290)	321,5	271,5	4	–	–
400×200(390×190)	371,5	171,5	6	172	–
400×250(390×240)	371,5	221,5	6	172	–
400×300(390×290)	371,5	271,5	6	172	–
400×400(390×390)	371,5	371,5	8	172	181
500×250(490×240)	471,5	221,5	6	222	–
500×300(490×290)	471,5	271,5	6	222	–
500×400(490×390)	471,5	371,5	8	222	181
600×300(590×290)	571,5	271,5	6	272	–
600×400(590×390)	571,5	371,5	8	272	181

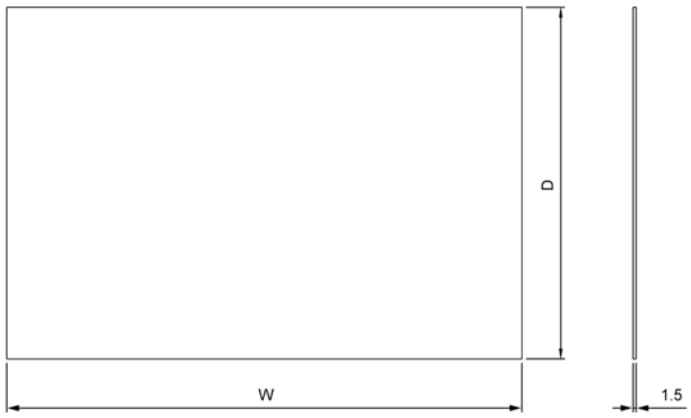

Gehäuse W / D Größe box W / D size	W	D
100×100(90× 90)	71,9	71,9
150×100(140× 90)	121,9	71,9
150×150(140×140)	121,9	121,9
200×100(190× 90)	171,9	71,9
200×150(190×140)	171,9	121,9
200×200(190×190)	171,9	171,9
250×150(240×140)	221,9	121,9
250×200(240×190)	221,9	171,9
250×250(240×240)	221,9	221,9
300×150(290×140)	271,9	121,9
300×200(290×190)	271,9	171,9
300×250(290×240)	271,9	221,9
300×300(290×290)	271,9	271,9
350×200(340×190)	321,9	171,9
350×250(340×240)	321,9	221,9
350×300(340×290)	321,9	271,9
400×200(390×190)	371,9	171,9
400×250(390×240)	371,9	221,9
400×300(390×290)	371,9	271,9
400×400(390×390)	371,9	371,9
500×250(490×240)	471,9	221,9
500×300(490×290)	471,9	271,9
500×400(490×390)	471,9	371,9
600×300(590×290)	571,9	271,9
600×400(590×390)	571,9	371,9

Fronttür / open-closing panel

Griff 1x Scharnier 2x
handle 1x hinge 2x

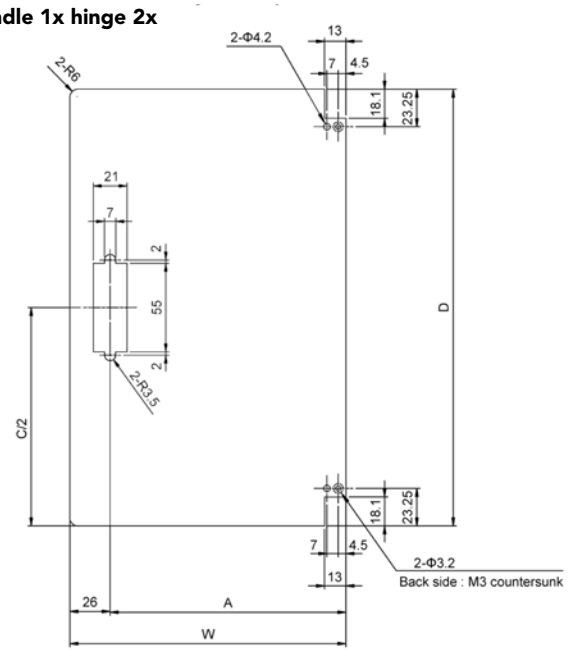

Gehäuse W / D Größe box W / D Size	W	D	A
150×200	121	171	95
150×250	121	221	95
200×150	171	121	145
200×200	171	171	145
200×250	171	221	145
200×300	171	271	145
250×250	221	221	195
250×300	221	271	195
250×400	221	371	195
300×200	271	171	245
300×300	271	271	245
300×400	271	371	245
350×250	321	221	295
400×300	371	271	345
400×400	371	371	345

Griff 2x Scharnier 3x
handle 2x hinge 3x

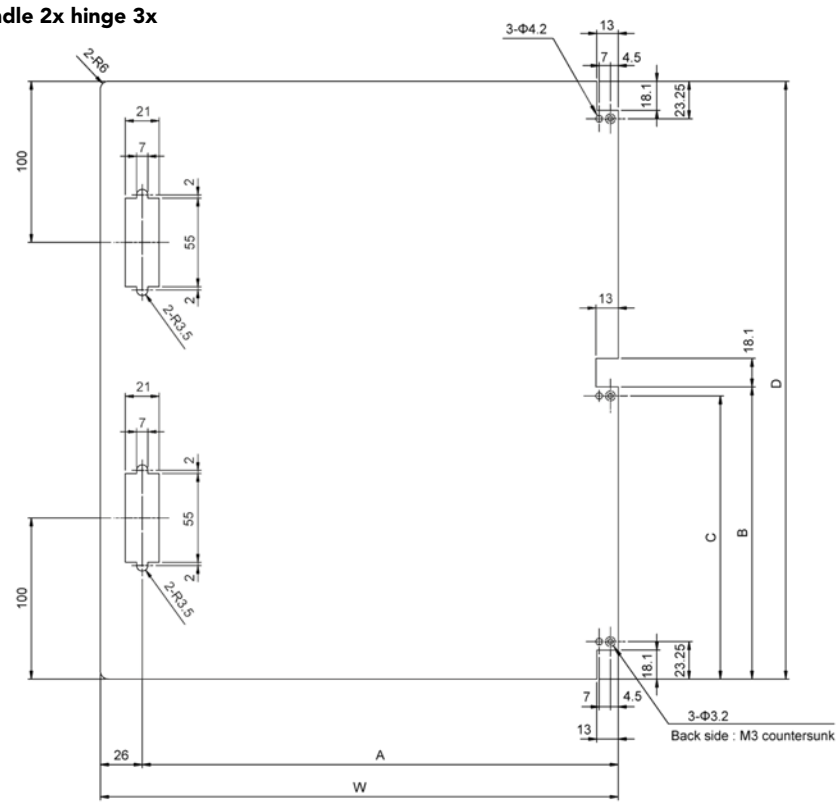

Gehäuse W / D Größe box W / D size	W	D	A	B	C
300×500	271	471	245	231,3	225,75
400×500	371	471	345	231,3	225,75
400×600	371	571	345	281,3	275,75

Serie FCW
Kontrollgehäuse

Series FCW
open-closing control box

Eigenschaften

- In 108 Größen verfügbar,
- Mit Fronttür aus Aluminium,
- 4 Farbkombinationen,
- Mit und ohne Schloss lieferbar,
- Verwendbar für Verteilerschränke, Schaltkästen, Display-Gehäuse mit Touch-Panel etc.,
- Montageplatten als Zubehör.

Features

- Available in 108 sizes,
- open-closing type aluminium box,
- 4 color combinations available,
- with and without key lock types are prepared,
- usable for distribution enclosures, control boxes, display enclosures with touch panels,
- mounting plates available as an accessory.

Montagezeichnung assembly drawing

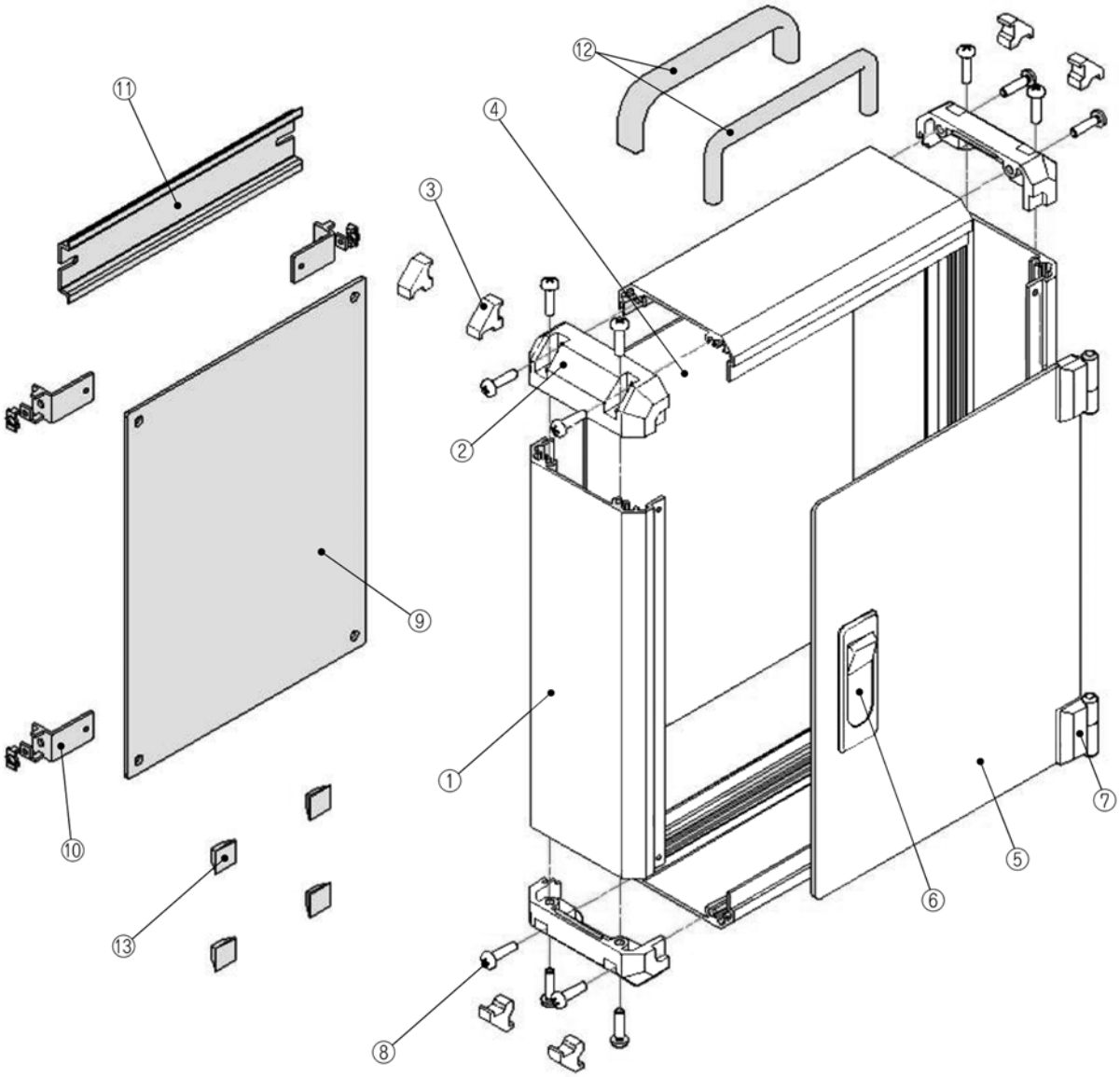

Ref.-Nr. ref. no.	Artikelbezeichnung part name	Stück pcs	Material	Farbe / Oberfläche color / finish
1	Rahmen frame	4	Aluminiumprofil aluminium extrusion	silber / schwarz eloxiert silver / black anodized
2	Eckverbinder corner block	4	ABS	lichtgrau / schwarz light gray / black
3	Blindstopfen blind plug	8	TPE	lichtgrau / schwarz light gray / black
4	Rückwand slide panel	1	Aluminium t = 2,0	silber eloxiert silver anodized
			Aluminium t = 2,0	schwarz lackiert black painted
5	Fronttür open-closing panel	1	Aluminium t = 2,0	silber eloxiert siver anodized
			Aluminium t = 2,0	schwarz eloxiert black anodized
6	Tragegriff handle	1 Satz 1 Set	Zinkdruckguss zinc die-cast	silber / schwarz verchromt silver / black chromate
7	Schanier hinge	1Satz 1 Set	Zinkdruckguss zinc die-cast	silber / schwarz verchromt silver / black chromate
8	Schrauben screws	1 Satz 1 Set	Stahl M3 und M4 steel M3 and M4	vernickelt nickel plated
–	Panel Schutzpolster panel protection pad	6	Hartschaum polylefin foam	schwarz black

Schloss- und Farbvarianten lock and color options

N : Ohne Schlüssel		without key		K : Mit Schlüssel		with key	
GS		**BS**		**BX**		**BB**	
Grundplatte:	silber	Grundplatte:	silber	Grundplatte:	silber	Grundplatte:	schwarz
Rahmen:	silber	Rahmen:	silber	Rahmen:	schwarz	Rahmen:	schwarz
Ecken:	grau	Ecken:	schwarz	Ecken:	schwarz	Ecken:	schwarz
Griff:	silber	Griff:	silber	Griff:	schwarz	Griff:	schwarz
Base plate:	silver	Base plate:	silver	Base plate:	silver	Base plate:	black
Frame:	silver	Frame:	silver	Frame:	black	Frame:	black
Corner:	gray	Corner:	black	Corner:	black	Corner:	black
Handle:	silver	Handle:	silver	Handle:	black	Handle:	black

1Griff, 2 Schaniere, geeignet für FCW□3050,□4050, □4060
Handle 1pcs, Hinge 2pcs type, except for FCW□3050, □4050, □4060

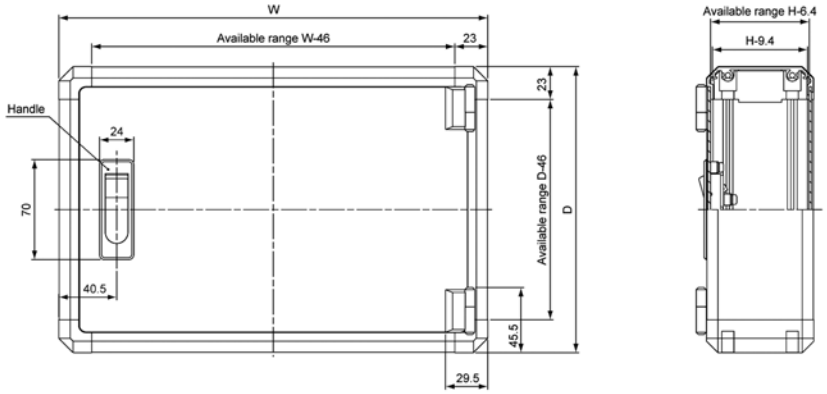

2 Griffe, 3 Schaniere, geeignet für FCW□3050,□4050, □4060
Handle 2pcs, Hinge 3pcs type, except for FCW□3050,□4050, □4060

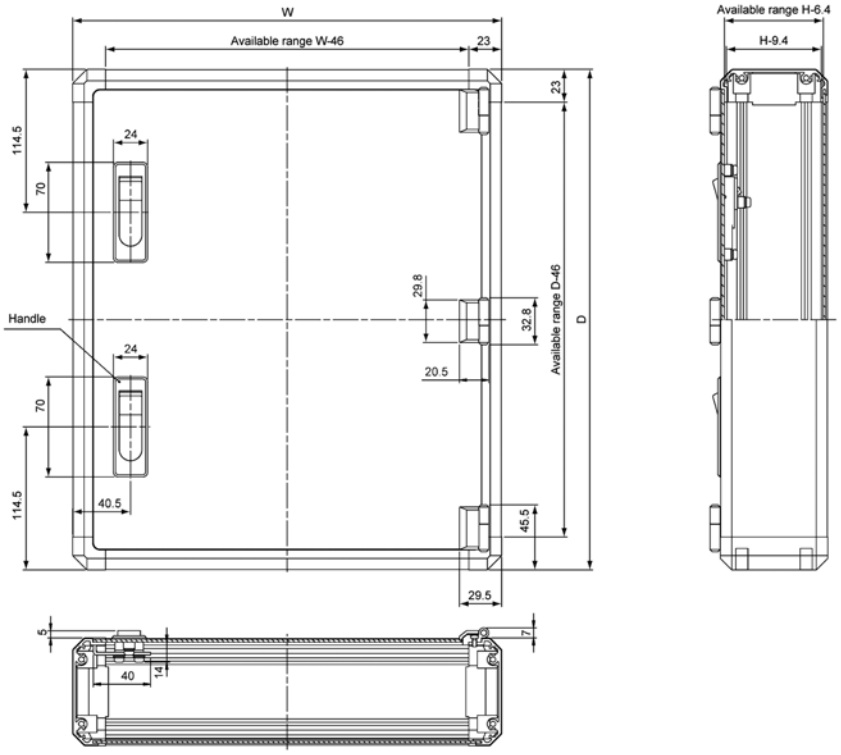

Bestellnummer und Maße — part number and dimensions

Bestellnummer wie folgt ergänzen FCW52015 □ Griff □ □ Siehe Farbcodetabelle Farbe

Please suffix handle - and color code FCW52015 □ handle □ □ color code color

Best.-Nr. part no.	H	W	D	Gewicht weight	Griff handle	Scharnier hinge
FCW51520□□□	50,4	150	200	0,69	1	2
FCW51525□□□	50,4	150	250	0,80	1	2
FCW52015□□□	50,4	200	150	0,69	1	2
FCW52020□□□	50,4	200	200	0,83	1	2
FCW52025□□□	50,4	200	250	0,97	1	2
FCW52030□□□	50,4	200	300	1,11	1	2
FCW52525□□□	50,4	250	250	1,14	1	2
FCW52530□□□	50,4	250	300	1,30	1	2
FCW52540□□□	50,4	250	400	1,63	1	2
FCW53020□□□	50,4	300	200	1,11	1	2
FCW53030□□□	50,4	300	300	1,50	1	2
FCW53040□□□	50,4	300	400	1,87	1	2
FCW53050□□□	50,4	300	500	2,28	2	3
FCW53525□□□	50,4	350	250	1,47	1	2
FCW54030□□□	50,4	400	300	1,88	1	2
FCW54040□□□	50,4	400	400	2,37	1	2
FCW54050□□□	50,4	400	500	2,82	2	3
FCW54060□□□	50,4	400	600	3,28	2	3
FCW61520□□□	62,9	150	200	0,72	1	2
FCW61525□□□	62,9	150	250	0,84	1	2
FCW62015□□□	62,9	200	150	0,72	1	2
FCW62020□□□	62,9	200	200	0,86	1	2
FCW62025□□□	62,9	200	250	1,01	1	2
FCW62030□□□	62,9	200	300	1,16	1	2
FCW62525□□□	62,9	250	250	1,18	1	2
FCW62530□□□	62,9	250	300	1,35	1	2
FCW62540□□□	62,9	250	400	1,69	1	2
FCW63020□□□	62,9	300	200	1,16	1	2
FCW63030□□□	62,9	300	300	1,55	1	2
FCW63040□□□	62,9	300	400	1,93	1	2
FCW63050□□□	62,9	300	500	2,35	2	3
FCW63525□□□	62,9	350	250	1,46	1	2
FCW64030□□□	62,9	400	300	1,94	1	2
FCW64040□□□	62,9	400	400	2,44	1	2
FCW64050□□□	62,9	400	500	2,94	2	3
FCW64060□□□	62,9	400	600	3,36	2	3
FCW81520□□□	75,4	150	200	0,76	1	2
FCW81525□□□	75,4	150	250	0,88	1	2
FCW82015□□□	75,4	200	150	0,76	1	2
FCW82020□□□	75,4	200	200	0,91	1	2
FCW82025□□□	75,4	200	250	1,06	1	2
FCW82030□□□	75,4	200	300	1,21	1	2
FCW82525□□□	75,4	250	250	1,24	1	2
FCW82530□□□	75,4	250	300	1,41	1	2
FCW82540□□□	75,4	250	400	1,76	1	2
FCW83020□□□	75,4	300	200	1,21	1	2
FCW83030□□□	75,4	300	300	1,62	1	2
FCW83040□□□	75,4	300	400	2,02	1	2
FCW83050□□□	75,4	300	500	2,44	2	3
FCW83525□□□	75,4	350	250	1,59	1	2
FCW84030□□□	75,4	400	300	2,02	1	2
FCW84040□□□	75,4	400	400	2,53	1	2
FCW84050□□□	75,4	400	500	3,05	2	3
FCW84060□□□	75,4	400	600	3,47	2	3

Best.-Nr. part no.	H	W	D	Gewicht weight	Griff handle	Scharnier hinge
FCW101520□□□	100,4	150	200	0,83	1	2
FCW101525□□□	100,4	150	250	0,97	1	2
FCW102015□□□	100,4	200	150	0,83	1	2
FCW102020□□□	100,4	200	200	1,00	1	2
FCW102025□□□	100,4	200	250	1,17	1	2
FCW102030□□□	100,4	200	300	1,33	1	2
FCW102525□□□	100,4	250	250	1,36	1	2
FCW102530□□□	100,4	250	300	1,55	1	2
FCW102540□□□	100,4	250	400	1,93	1	2
FCW103020□□□	100,4	300	200	1,34	1	2
FCW103030□□□	100,4	300	300	1,77	1	2
FCW103040□□□	100,4	300	400	2,20	1	2
FCW103050□□□	100,4	300	500	2,64	2	3
FCW103525□□□	100,4	350	250	1,74	1	2
FCW104030□□□	100,4	400	300	2,21	1	2
FCW104040□□□	100,4	400	400	2,74	1	2
FCW104050□□□	100,4	400	500	3,27	2	3
FCW104060□□□	100,4	400	600	3,71	2	3
FCW131520□□□	125,4	150	200	0,89	1	2
FCW131525□□□	125,4	150	250	1,04	1	2
FCW132015□□□	125,4	200	150	0,89	1	2
FCW132020□□□	125,4	200	200	1,06	1	2
FCW132025□□□	125,4	200	250	1,32	1	2
FCW132030□□□	125,4	200	300	1,41	1	2
FCW132525□□□	125,4	250	250	1,44	1	2
FCW132530□□□	125,4	250	300	1,63	1	2
FCW132540□□□	125,4	250	400	2,02	1	2
FCW133020□□□	125,4	300	200	1,41	1	2
FCW133030□□□	125,4	300	300	1,94	1	2
FCW133040□□□	125,4	300	400	2,30	1	2
FCW133050□□□	125,4	300	500	2,74	2	3
FCW133525□□□	125,4	350	250	1,83	1	2
FCW134030□□□	125,4	400	300	2,30	1	2
FCW134040□□□	125,4	400	400	2,86	1	2
FCW134050□□□	125,4	400	500	3,39	2	3
FCW134060□□□	125,4	400	600	3,84	2	3
FCW151520□□□	150,4	150	200	0,96	1	2
FCW151525□□□	150,4	150	250	1,07	1	2
FCW152015□□□	150,4	200	150	0,91	1	2
FCW152020□□□	150,4	200	200	1,18	1	2
FCW152025□□□	150,4	200	250	1,37	1	2
FCW152030□□□	150,4	200	300	1,57	1	2
FCW152525□□□	150,4	250	250	1,59	1	2
FCW152530□□□	150,4	250	300	1,80	1	2
FCW152540□□□	150,4	250	400	2,23	1	2
FCW153020□□□	150,4	300	200	1,57	1	2
FCW153030□□□	150,4	300	300	2,05	1	2
FCW153040□□□	150,4	300	400	2,53	1	2
FCW153050□□□	150,4	300	500	2,99	2	3
FCW153525□□□	150,4	350	250	2,02	1	2
FCW154030□□□	150,4	400	300	2,53	1	2
FCW154040□□□	150,4	400	400	3,12	1	2
FCW154050□□□	150,4	400	500	3,68	2	3
FCW154060□□□	150,4	400	600	4,14	2	3